Vue arrière

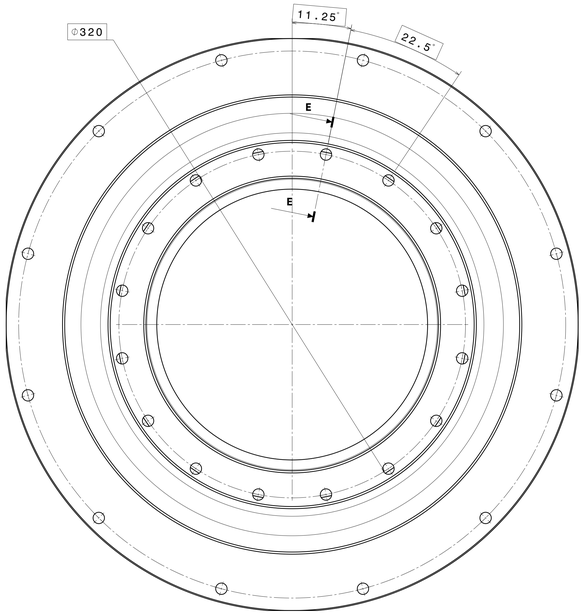

Coupe A-A

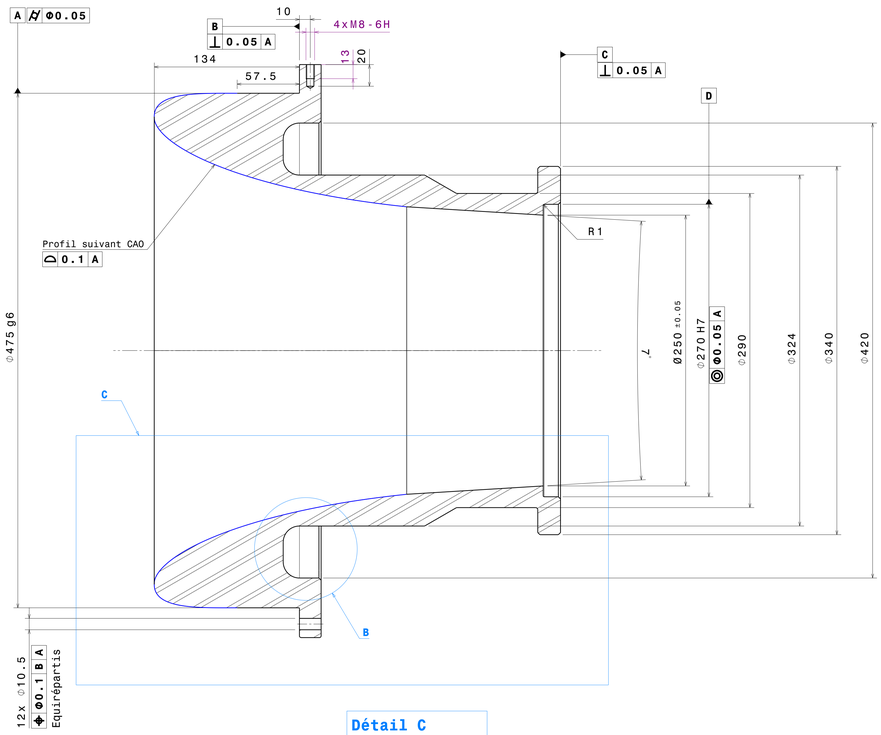

Vue de face

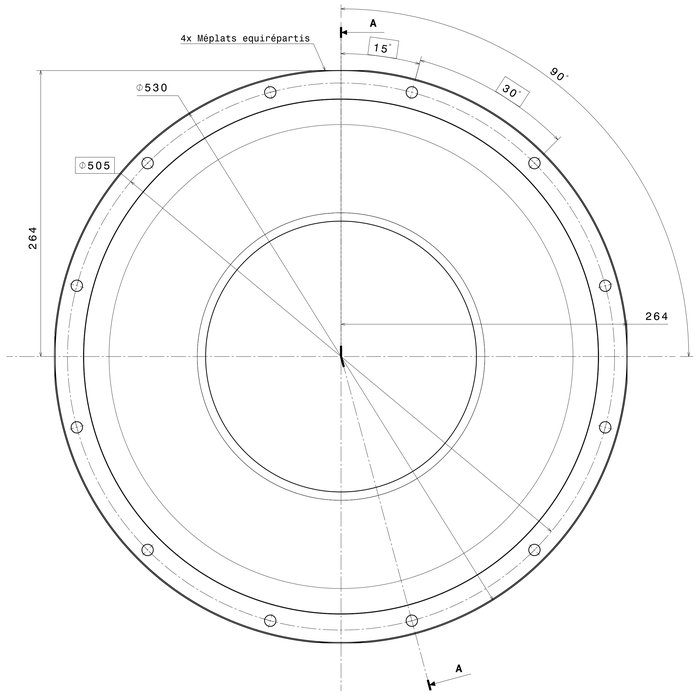

Détail B
Echelle : 1:1

Coupe E-E

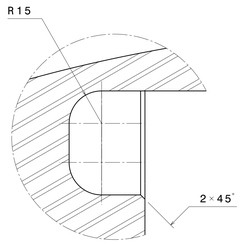

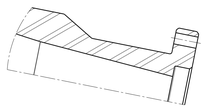

Détail C
Echelle : 1:2

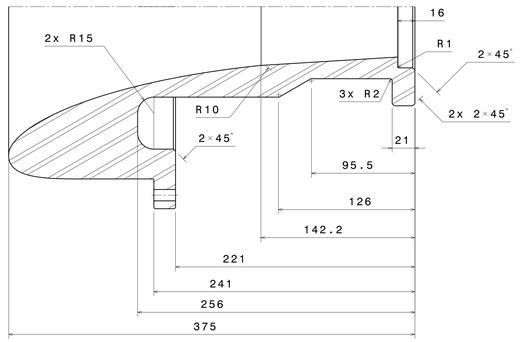

Bon pour fabrication

Vue isométrique

Graver le N° de la pièce

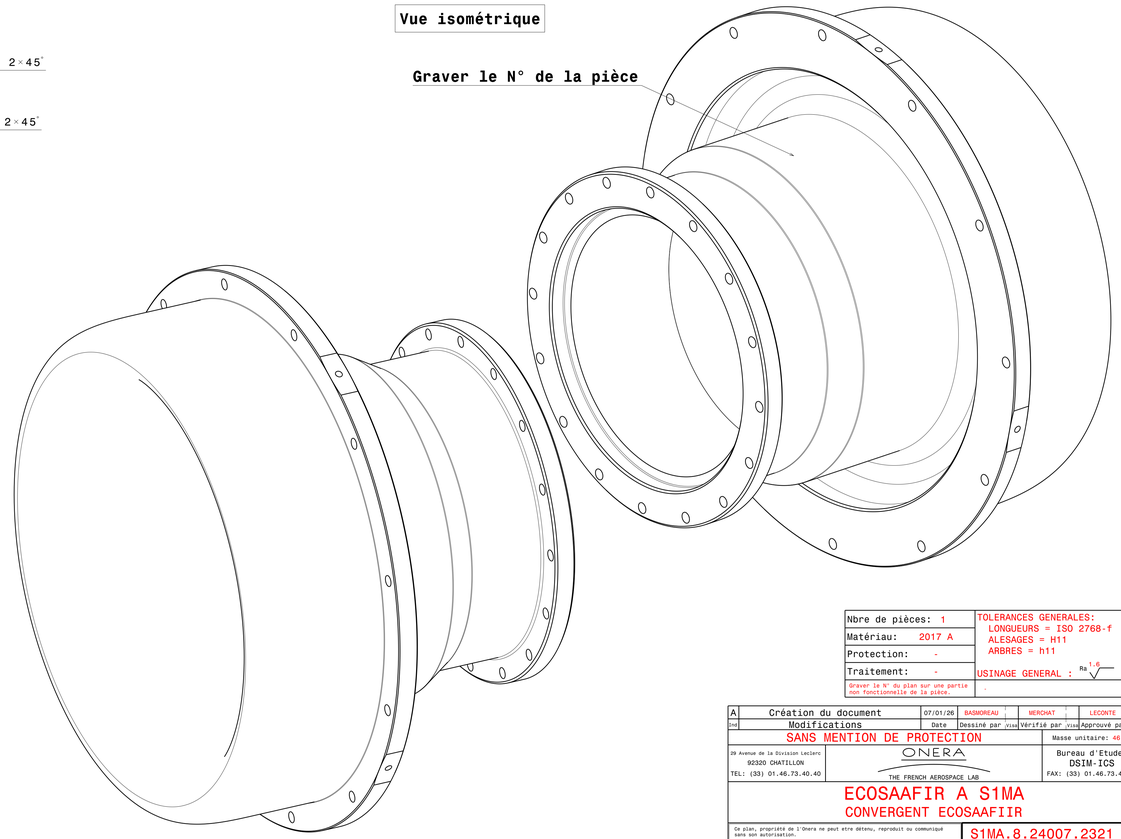

Nbre de pièces: 1	TOLERANCES GENERALES: LONGUEURS = ISO 2768-f ALESAGES = H11 ARBRES = h11
Matériau: 2017 A	
Protection: -	
Traitement: -	USINAGE GENERAL : Ra 1.6
Graver le N° du plan sur une partie non fonctionnelle de la pièce.	

Ind						
A	Création du document	07/01/26	BASMOREAU	MERCHAT	LECONTE	
	Modifications	Date	Dessiné par Visa	Vérifié par Visa	Approuvé par Visa	

SANS MENTION DE PROTECTION

Masse unitaire: 46 kg

29 Avenue de la Division Leclerc
92320 CHATILLON
TEL: (33) 01.46.73.40.40

ONERA
THE FRENCH AEROSPACE LAB

Bureau d'Etudes
DSIM-ICS
FAX: (33) 01.46.73.41.44

ECOSAAFIR A S1MA

CONVERGENT ECOSAAFIIR

Ce plan, propriété de l'Onera ne peut etre détenu, reproduit ou communiqué sans son autorisation.

A0 | ECH: 1/2 | Maquette au: -/- | CAO/CAD: CATIA V5R18

S1MA.8.24007.2321 | A

Planche: 1/1

Fichier:
Impression: -